Yngri

TREHJULING, KOLMIPYÖRÄ, TREHJULSYKKEL, TREHJULSCYKEL, TRICYCLE

SE / NO / ENG

Everyday products for young explorers.
Designed by Scandinavians.

SE

SE VIKTIGT!
Läs och följ dessa instruktioner noggrant och lagra dem för framtida referens

Läs igenom dessa instruktioner noggrant innan användning. Det tar bara några minuter. Håll instruktionerna säkra för användning senare. Om du inte följer dessa instruktioner kan ditt barns säkerhet påverkas.

ANVÄNDS ENDAST UNDER DIREKT VUXENÖVERVAKNING OCH MED SÄLLSKAP - FARA FÖR FALLRISK

- **VARNING! DENNA PRODUKT HAR INGEN BROMS!**
- **VARNING! DENNA PRODUKT ÄR AVSEDD FÖR BARN ÖVER 2 ÅR OCH EN MAXIMAL VIKT PÅ 20 KG.**
- **VARNING! INNAN DU ANVÄNDER PRODUKTEN, LÄR BARNET DEN KORREKTA ANVÄNDNINGEN OCH SÄKERHETEN KRING PRODUKTEN.**
- **VARNING! KONTROLLERA FUNKTIONALITETEN SAMT ALLA DELAR INNAN ANVÄNDNING OCH ANVÄND INTE PRODUKTEN OM NÅGON DEL ÄR TRASIG ELLER SAKNAS.**
- **VARNING! VID ANVÄNDING AV DENNA PRODUKT SKA ALLTID BARNET BÄRA HHJÄLM, KNÄ OCH ARMBÅGSSKYDD.**
- **VARNING! UNDVIK ATT ANVÄNDA DENNA PRODUKT PÅ VÄGAR OCH GATOR SOM ÄR TRAFIKERADE, ANVÄND ENDAST UNDER VUXEN PERSONS UPPSIKT.**
- **VARNING! FÖR SÄKERHETEN ÄR DET VIKTIGT ATT BALANSCYKELN MONTERAS ENLIGT MANUALEN INNAN ANVÄNDNING.**

- **Denna produkt ska monteras av en vuxen!**
- **Håll barnet borta när produkten monteras!**
- **Denna produkt ska endast användas av ett barn!**
- **Montera inte på extra tillbehör som kan påverka balansen eller eventuell kvävningsrisk!**
- **Häng inte något föremål på handtaget för att undvika fall.**
- **Använd inte produkten med annat transport medel!**
- **Låt inte barnet röra vid hjulen eller sticka några vassa föremål när produkten används!**
- **Håll dig borta från vatten, pool, trappor och andra hinder kan orsaka fara eller dödsfall!**
- **Endast reservdelar som tillhandahålls eller rekommenderas av tillverkaren / distributören får användas på denna produkt.**
- **Håll förpackningsmaterial borta från barnet för att undvika risk för kvävning!**
- **Denna produkt är avsedd för barn mellan ca. 2 - 5 år och upp till max 20 kg.**

Denna produkt uppfyller gällande EN 71-1: 2014+ A1: 2018, EN 71-2: 2011+A1: 2014 and EN 71-3:2019

VÅRD OCH UNDERHÅLL:
Rengöring och underhåll av denna produkt måste utföras regelbundet av användaren.
Rengöring och underhåll av barnvagnen får endast utföras av en vuxen.

RENGÖRING:
Rengör metalldelen med en fuktig svamp och neutralt tvättmedel.
Torka rent med en mjuk, fuktig trasa.
Torka alltid metalldelarna för att förhindra att rost bildas.
Olja de rörliga delarna regelbundet.

UNDERHÅLL:
Smörj endast de rörliga delarna om det behövs med en lätt applicering av ett silikonbaserat smörjmedel.
Kontrollera rutinmässigt på hjulen och alla rörliga delar.
Håll dem fria från damm, smuts eller sand.
För att undvika friktion, som kan förhindra korrekt användning av barnvagnen, se till att alla rörliga plastdelar som finns längs barnvagnen håller sig torra.

TREHJULING

SE

Styrstång

Styre

Ringklocka

Sadel

Cykelram

Framhjuklsgaffel

Lastflak

Bakhjul

Framhjul

DELAR

X 1

Conjunction Bar

X 1

Bakhjulsaxel

X 2

Styrkopp för bakaxel

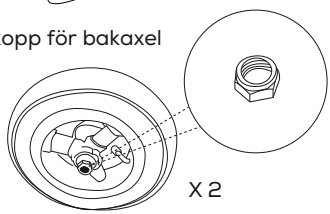

X 2

Mutter Bakhjul

X 2

X 2

X 2

Skruvar, Mutter för sadeln

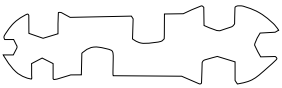

X 2

X 1

Linkage

X 1

MEDFÖLJANDE VERKTYG

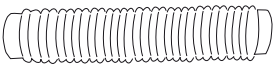

X 1

Cykelstångsskydd

X 1

Skydd för cykelstyrets lås klämma

MONTERING AV FRAMHJUL

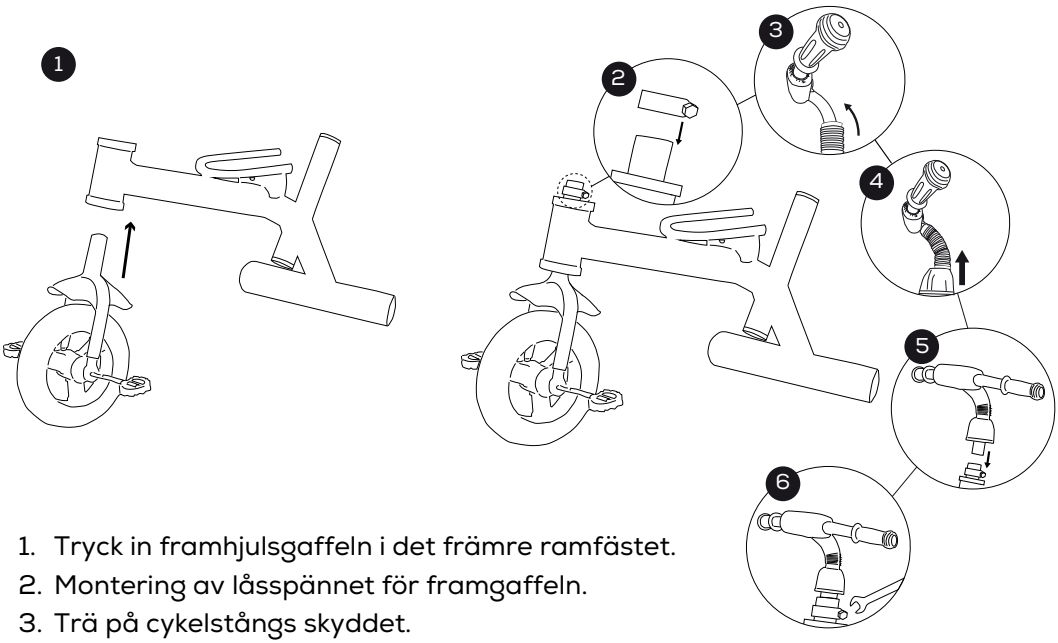

1. Tryck in framhjulsgaffeln i det främre ramfästet.
2. Montering av låsspännet för framgaffeln.
3. Trä på cykelstångs skyddet.
4. Trä på skyddskåpan för själva cykelstyrets låsklämma.
5. Montering av styret.
6. Använd skiftnyckel för att låsa fast framgaffeln samt styrstången.

MONTERING AV BAKHJULET

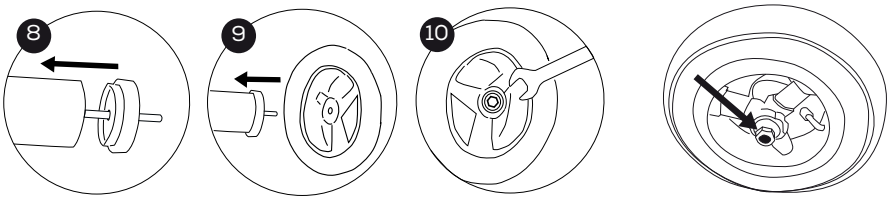

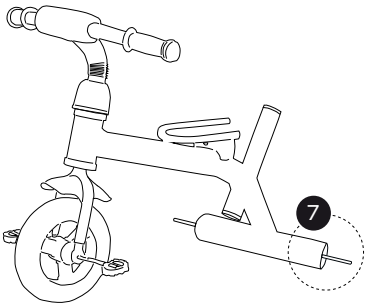

7. För in hjulaxeln genom den bakre delen av chassit/ ramen.
8. Tryck fast styrkopparna för axeln.
9. Montera på bakhjulet på hjulaxeln.
10. Använd en skiftnyckel för att dra åt låsmuttern på bakhjulet.

MONTERING AV HANDTAGET

SE

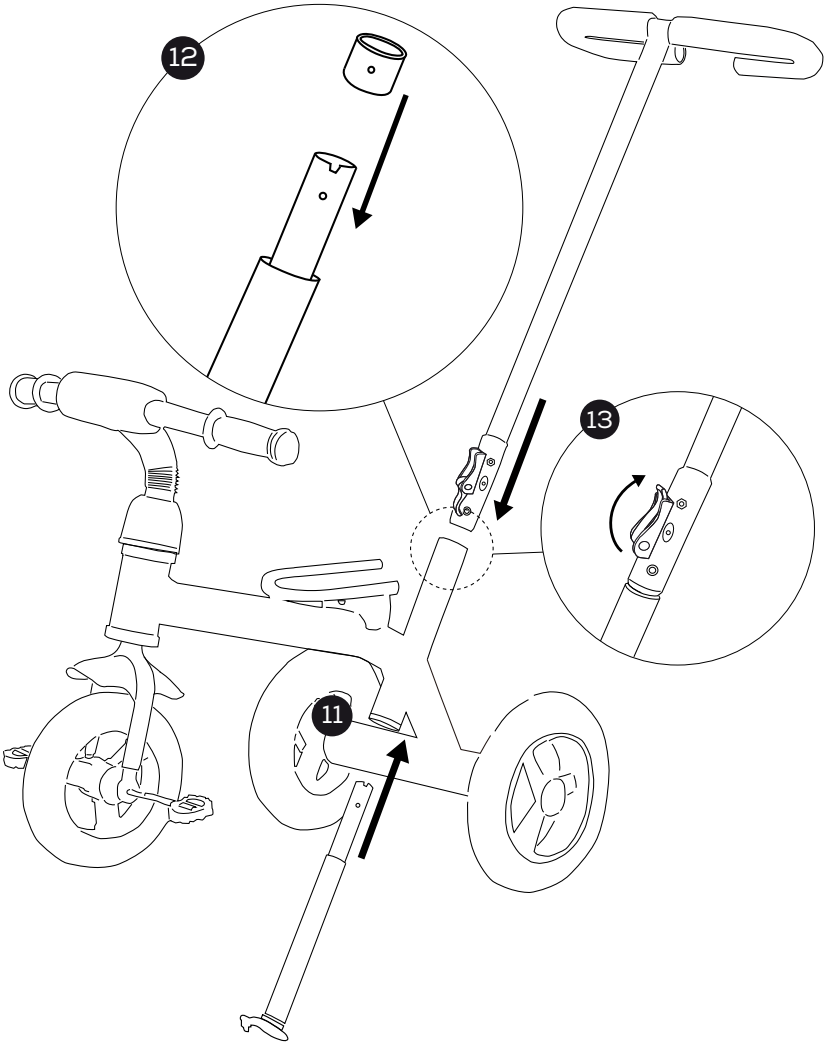

11. Montering av styrstångs röret på bakre delen av ramen.
    Tryck upp styrstångs röreet underifrån på ramfästet.

12. Trä på plast distansen på styrstångs röret så den hamnar mellan styrstången och ramfästet.

13. Montera på själva styrstångs handtaget på styrstångs röret och lås detta med det snabb lås som sitter fast monterat.

MONTERRING AV LÄNKSTAG

SE

14. Haka fast länkstaget på framhjulsfästet.

15. Länkstaget monteras i bakre delen av ramen med en skiftnyckel.

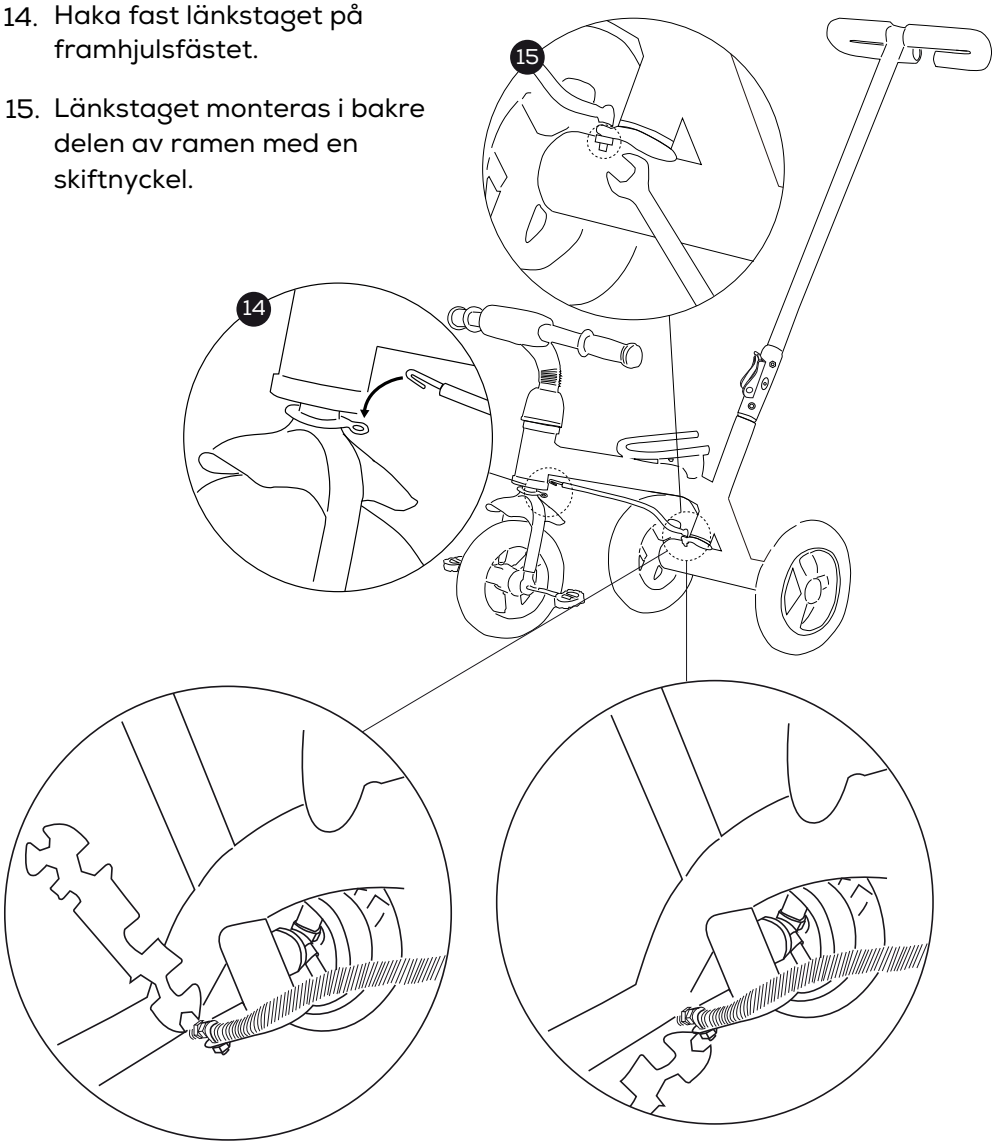

VARNING! Alla monteringsbeslag ska alltid dras åt ordentligt och alla beslag bör kontrolleras regelbundet och dras åt vid behov.

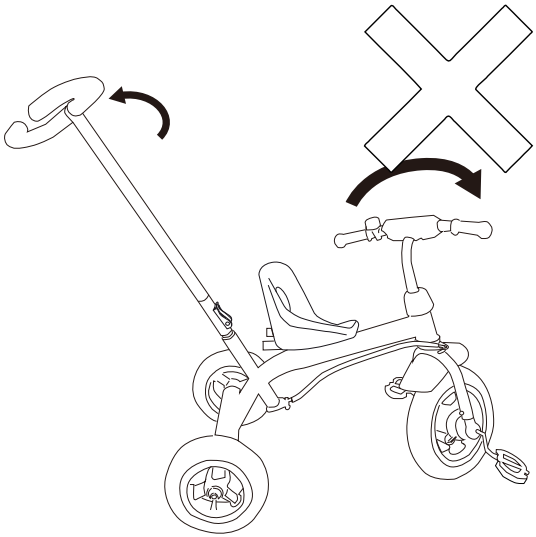

Länkstaget synkroniserar rörelserna mellan skjuthandtaget samt det främre handtaget.

VARNING! Vrid inte skjuthandtaget och det främre handtaget i motsatt riktning när du kör. Det kan orsaka deformering av länkstaget som går mellan fram och bakhjulen.

MONTERING AV SADELN

SE

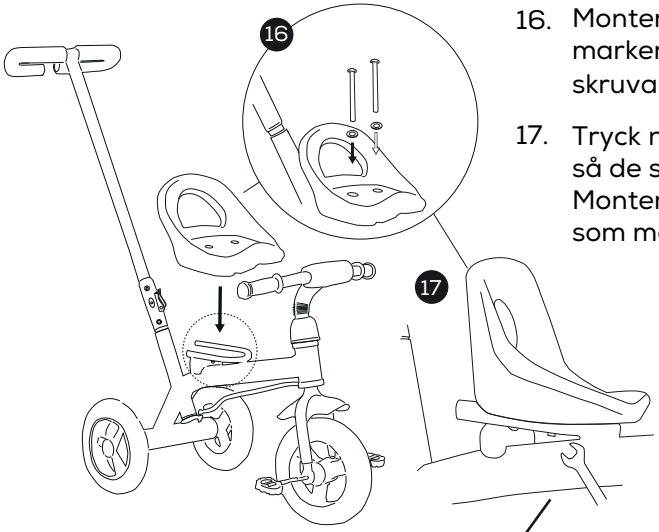

16. Montera sadeln på ramen i markerande hål samt med de skruvar som medföljer.

17. Tryck ner dessa i hålen på sadeln så de syns på undersidan. Montera sedan på de muttrar som medföljer med en skiftnyckel.

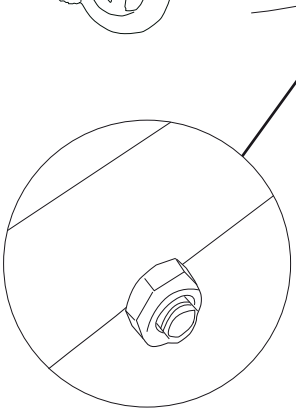

VARNING! Alla monteringsbeslag ska alltid dras åt ordentligt och alla beslag bör kontrolleras regelbundet och dras åt vid behov.

MONTERING AV RINGKLOCKA SAMT FLAK

SE

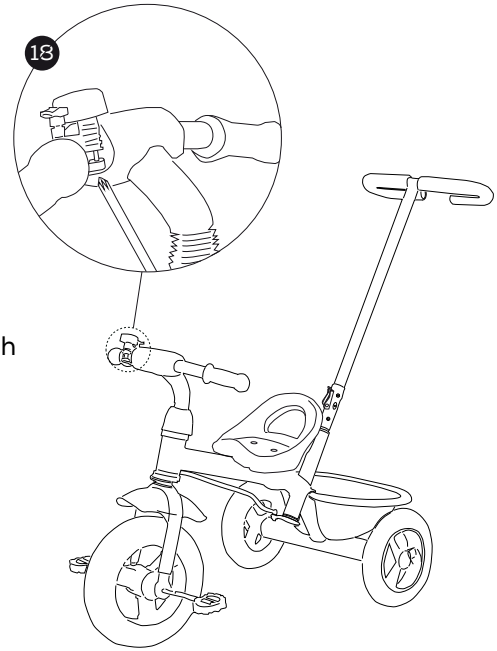

18. Trä på ringklockan på handtaget och skruva åt den med en skruvmejsel.

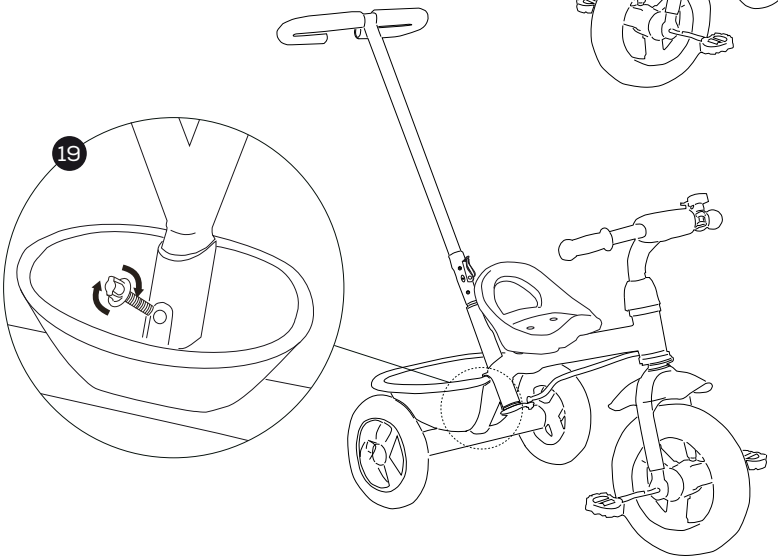

19. Trä på lastflaket på bakre delen av ramen och skruva fast det med.

ATT LÅSA ELLER FRIGÖRA FUNKTIOEN AV "FREESPIN" PÅ FRAMHJULET.

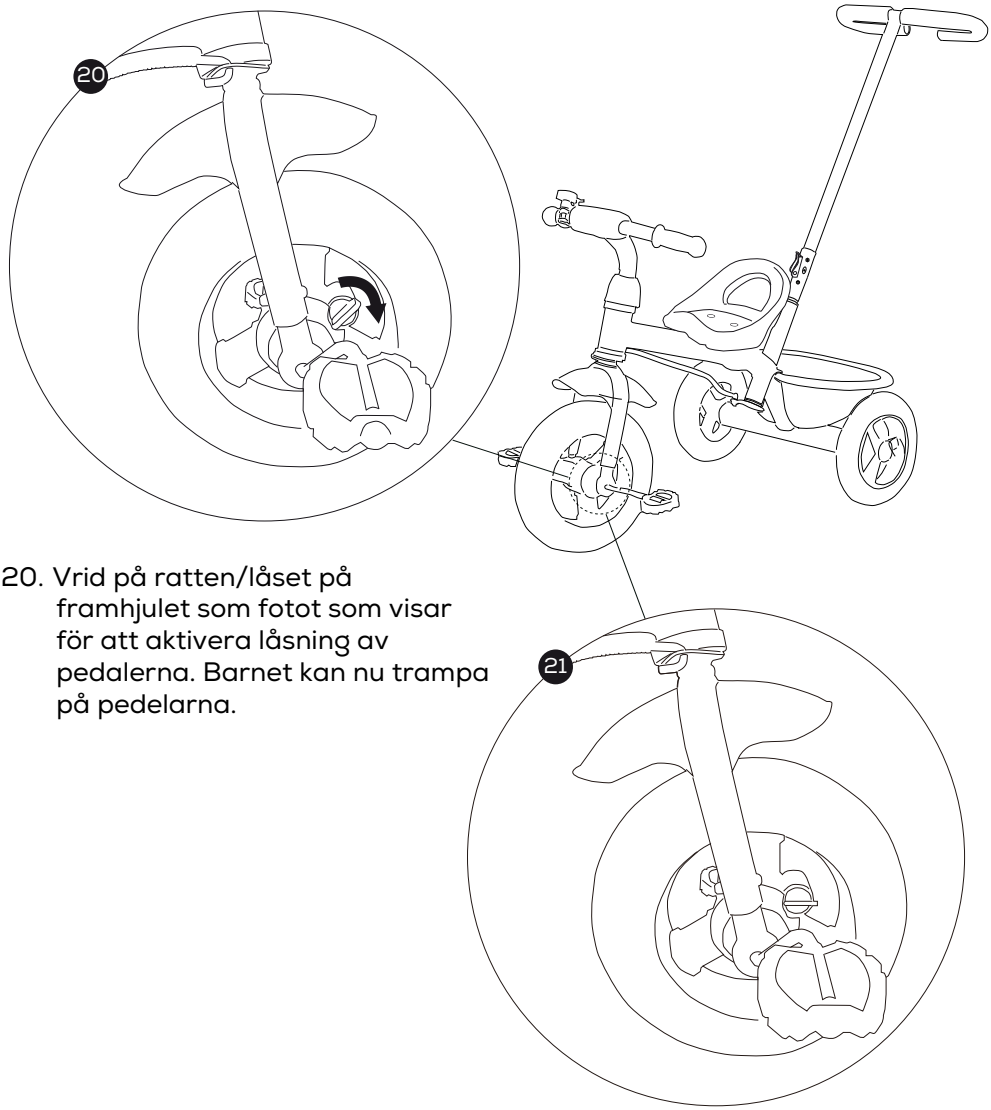

20. Vrid på ratten/låset på framhjulet som fotot som visar för att aktivera låsning av pedalerna. Barnet kan nu trampa på pedelarna.

21. För att aktivera "Freespin" funktioen på framhjulet så vrider man på ratten/låset.
    När man trampar på pedalerna så kommer pedalerna inte att röra på sig när hjulet rör sig.
    Förälder kan nu använda styrstången för att föra barnet framåt på trehjulingen.

NO

NO VIKTIGI
Les og følg disse instruksjonene nøye, ta vare på dem for fremtidig referanse.

Les nøye igjennom disse instruksjonene før produktet tas i bruk, det tar bare noen få minutter. Tavare på instruksjoene i tilfelle du får bruk for dem ved en senere anledning. Hvis disse instruksjoneneikke følges kan det gå ut over sikkerheten til ditt barn.

PRODUKTET SKAL KUN BRUKES UNDER OPPSYN AV EN VOKSEN – FARE FOR FALLI

- **ADVARSELI DETTE PRODUKTET HAR IKKE BREMSI**
- **ADVARSELI DETTE PRODUKTET ER BEREGNET FOR BARN OVER TO ÅR MED EN MAKS. VEKT PÅ 20 KG.**
- **ADVARSELI FØR BARNET TAR PRODUKTET I BRUK SKAL DET LÆRE OM KORREKT BRUK OG SIKKERHET.**
- **ADVARSELI SJEKK REGELMESSIG OM ALLE DELER FUNGERER SOM DE SKALI PRODUKTET SKAL IKKE BRUKES HVIS NOEN DELER MANGLER ELLER ER SKADET.**
- **ADVARSELI NÅR DU BRUKER DETTE PRODUKTET, MÅ BARN BÆRE HJELM, KNÆR OG ALBUEBESKYTTELSEI**
- **ADVARSELI PRODUKTET SKAL IKKE BRUKES PÅ BILVEIER OG SKAL KUN BRUKES UNDER OPPSYN AV EN VOKSENI**
- **ADVARSELI DET ER VIKTIG AV SIKKERHETSHENSYN AT PRODUKTET ER SATT SAMMEN HELT I FØLGE REKKEFØLGEN I INSTRUKSJONENE FØR DET TAS I BRUK.**

- **Dette produktet skal kun monteres av en voksen!**
- **Barn skal ikke være tilstede under montering!**
- **Dette produktet skal kun brukes av ett barn om gangen!**
- **Ikke monter ytterligere bånd og tilbehør på produktet for å unngå kvelningsfare!**
- **Ikke heng noe på styret da dette kan føre til balanseproblemer og fall.**
- **Ikke bruk dette produktet i kombinasjon med annen transport f.eks den voksne skal ikke skyve produktet mens hen bruker en annen form for transport!**
- **Ikke la barnet ta borti hjulene eller stikke gjenstander i dem når produktet er i bruk!**
- **Hold produktet unna elver, bekker, basseng, trapper, kanter og andre hindringer får å unngå fare for død!**
- **Bruk kun reservedeler som er anbefalt fra produsent/distributør.**
- **Hold produktets embalasje unna barns rekkevidde for å unngå kveldningsfare!**
- **Dette produktet er beregnet på barn mellom 2 og 5 år som er under 20 kg**

Dette produktet oppfyller kravene i henhold tilEN 71-1: 2014+ A1: 2018, EN 71-2: 2011+A1: 2014og EN 71-3:2019

STELL OG VEDLIKEHOLD:
Stell og vedlikehold av dette produktet skal utføres regelmessig og skal kun utføres av en voksen.

RENGJØRING:
Rengjør metalldeler med en fuktig svamp og et nøytralt vaskemiddel.
Tørk regelmessig av produktet med en fuktig klut.
Tørk alltid fuktighet av metalldeler for å forhindre dannelse av rust.
Olje alle bevegelige deler regelmessig.

VEDLIKEHOLD:
Smør bevegelige deler kun ved behov, med en lett påføring av et silikonbasert smøremiddel.
Sjekk regelmessig tilstanden til hjulene og alle bevegelige deler og hold dem fri for støv, skitt og sand for å unngå friksjon som kan føre til feil bruk av produktet.
Oppbevar produktet på et tørt sted.

TREHJULSYKKEL

NO

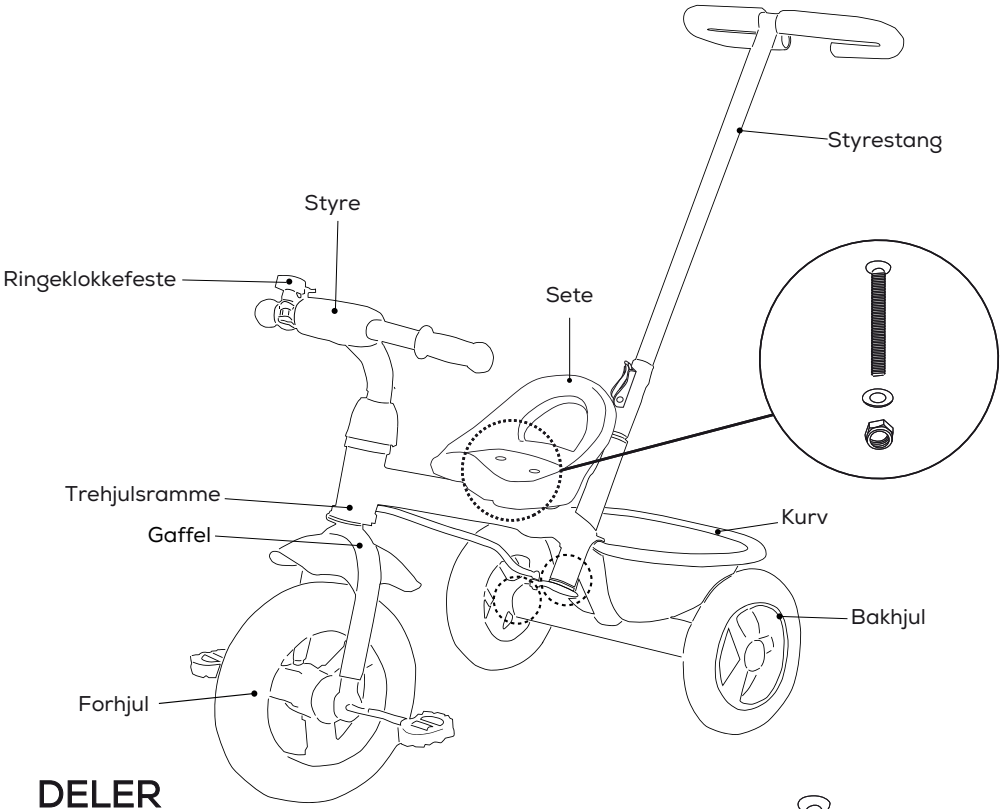

DELER

X 1

Forbindelsesstag

X 1

Bakhjulsaksel

X 2

Axellokk

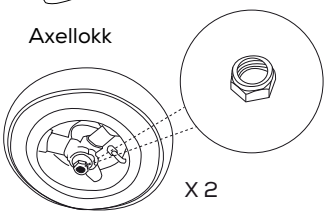

X 2

Mutter for bakhjulene

X 2

X 2

X 2

Skruer & Mutter for sete

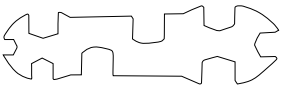

X 2

X 1

Vaier

X 1

LEVERINGSVERKTØY

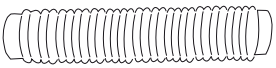

X 1

Styrestangbeskyttelse

X 1

Beskyttelsen til
låseklemmen

MONTERING AV FORHJUL

NO

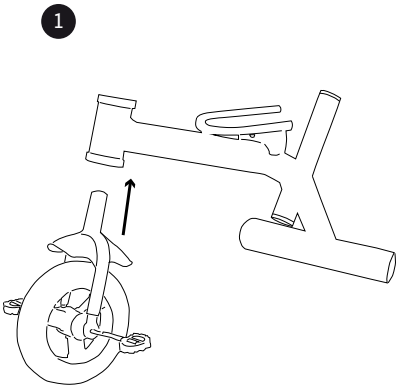

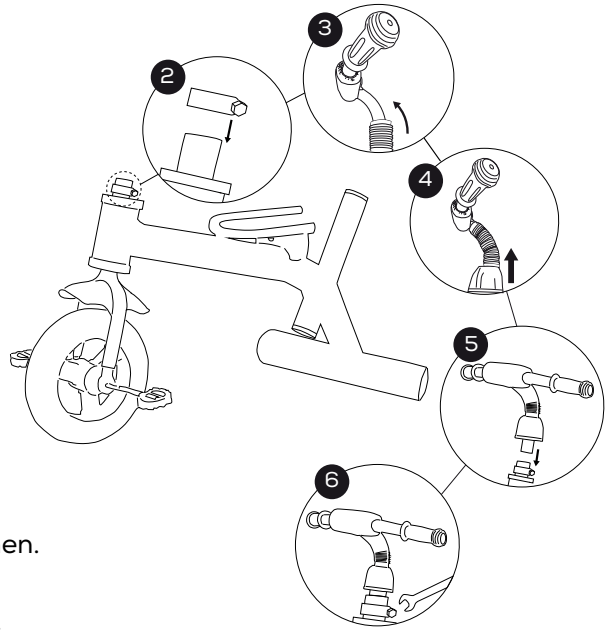

1. Stikk forhjulsgaffeln inn i rammen.
2. Sett på gaffelklemmen.
3. Tre på styrestangbeskyttelsen.
4. Sett på beskyttelsen til låseklemmen til sykkelstyret.
5. Sett på plass styret.
6. Bruk fastnøkkelen til å stramme klemmen.

MONTERING AV BAKHJUL

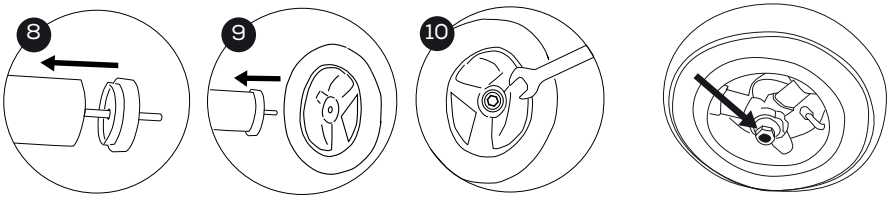

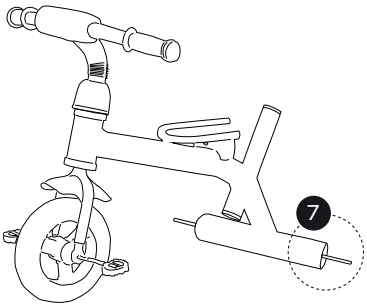

7. Stikk bakhjulsakselen inn i den bakre delen av rammen.
8. Sett på aksellokkene.
9. Monter bakhjulene på bakhjulsakselen.
10. Bruk fastnøkkelen til å stramme mutteren på bakhjulene.

MONTERE STYRESTANGEN

NO

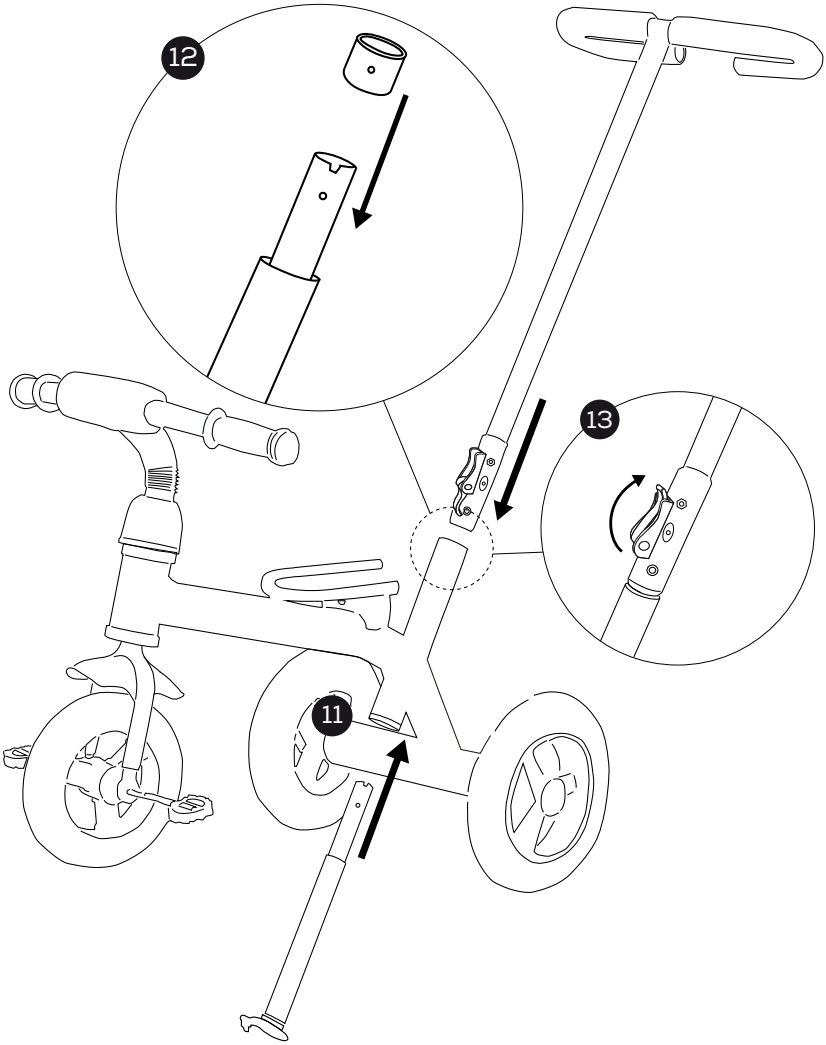

11. Stikk forbindelsesstangen inn i den nedre delen av rammen.
12. Sett på plasthylsen for å feste forbindelsesstangen.
13. Monter forbindelsesstangen sammen med styrestangen, og lås hurtigutløserspaken.

MONTERE VAIEREN

NO

14. Plasser setet og fest det med en skrutrekker og medfølgende skruer.

15. Sett på medfølgende mutter og stram denne så du er sikker på at setet er helt fast i rammen.

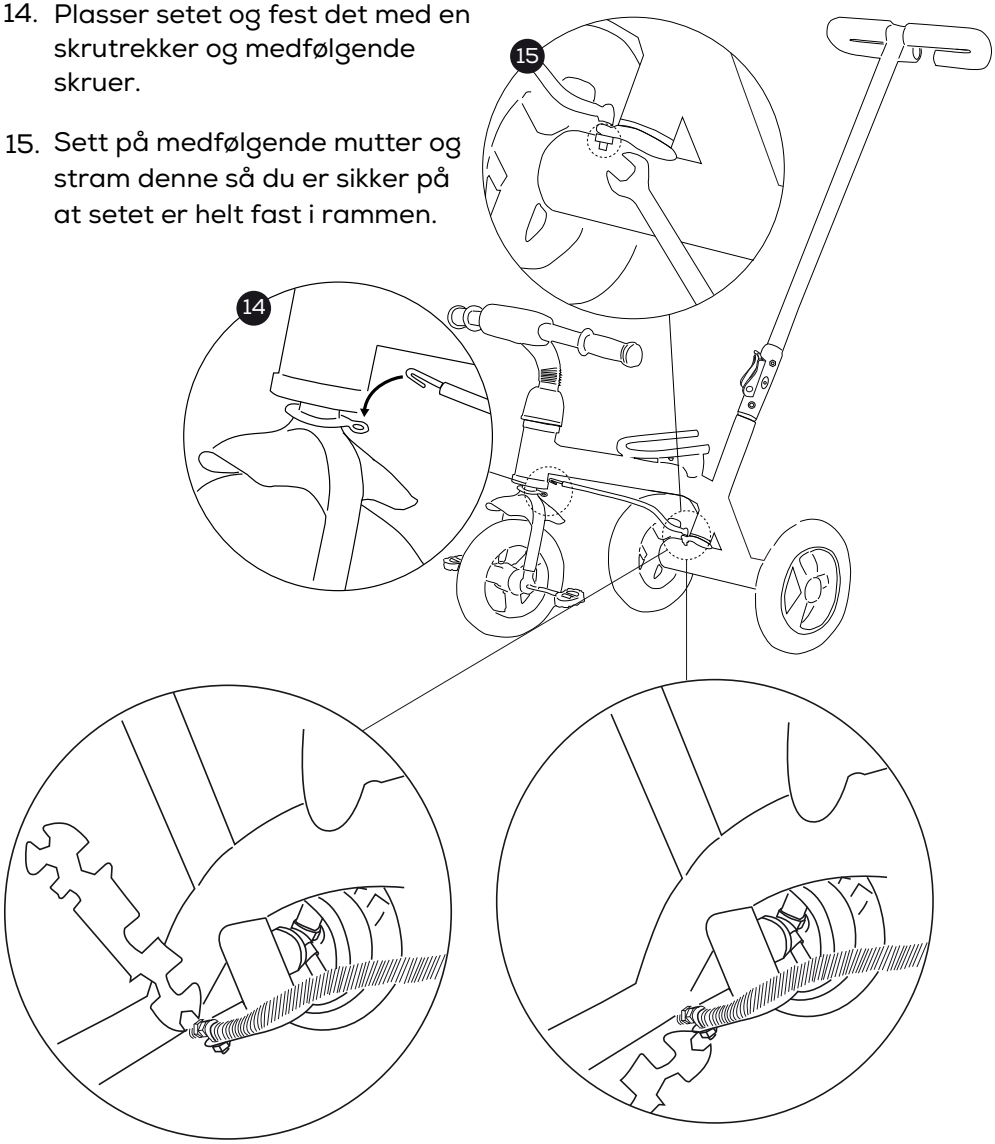

ADVARSEL! Alle skruer og fester skal bestandig strammes til, og disse skal sjekkes regelmessig og strammes om nødvendig.

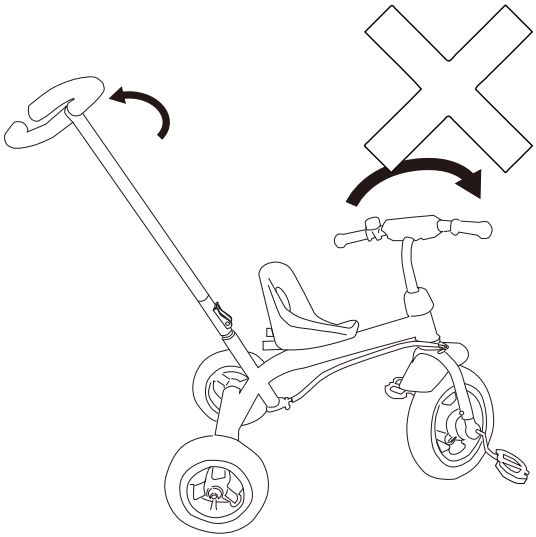

Lenkestaget synkroniserer bevegelsen mellom styreestangen samt det fremre håndtaket.

ADVARSEL! Vri ikke skyvehåndtaket og og det fremre håndtaket i samme retning når du kjører. Det kan forårsake deformering av lenkestaget som går mellom forog bakhjulene.

MONTERE SETET

NO

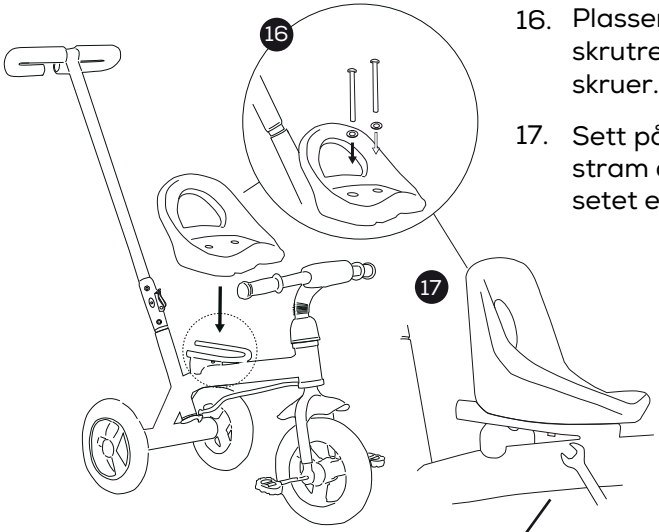

16. Plasser setet og fest det med en skrutrekker og medfølgende skruer.

17. Sett på medfølgende mutter og stram denne så du er sikker på at setet er helt fast i rammen.

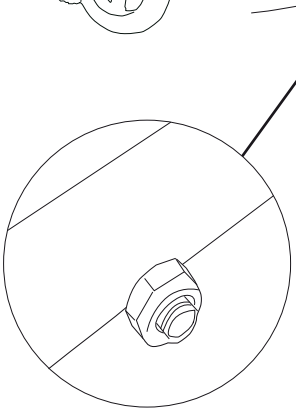

ADVARSEL! Alle skruer og fester skal bestandig strammes til, og disse skal sjekkes regelmessig og strammes om nødvendig.

MONTERING AV RINGEKLOKKE OG KURV

NO

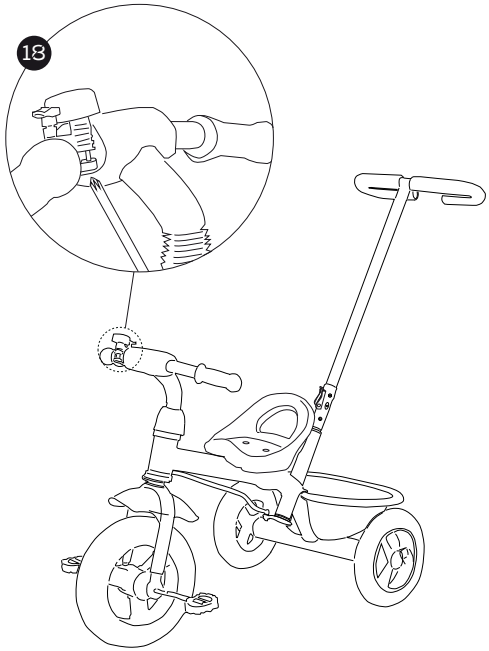

18. Hekt ringeklokkeklemmen på styret og stram med en skrutrekker.

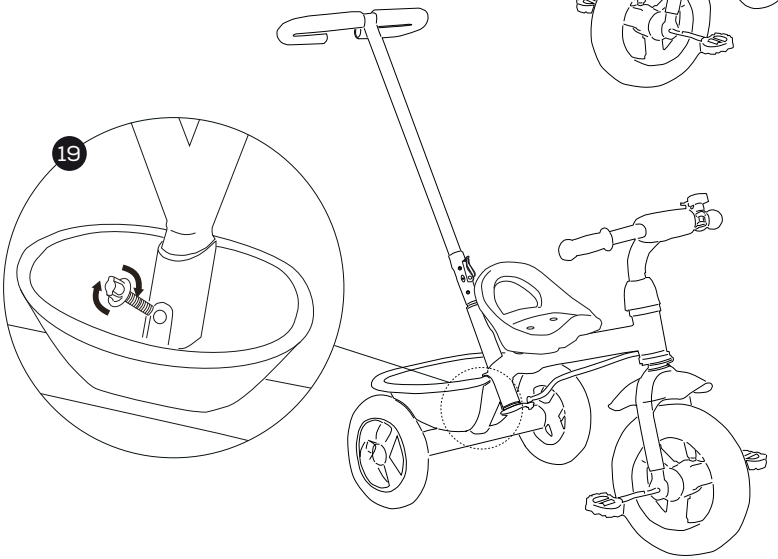

19. Plasser kurven på ramme og fest den.

LÅSE ELLER FRIGJØRE “FREESPINN” FUNKSJONEN PÅ FORHJULET.

NO

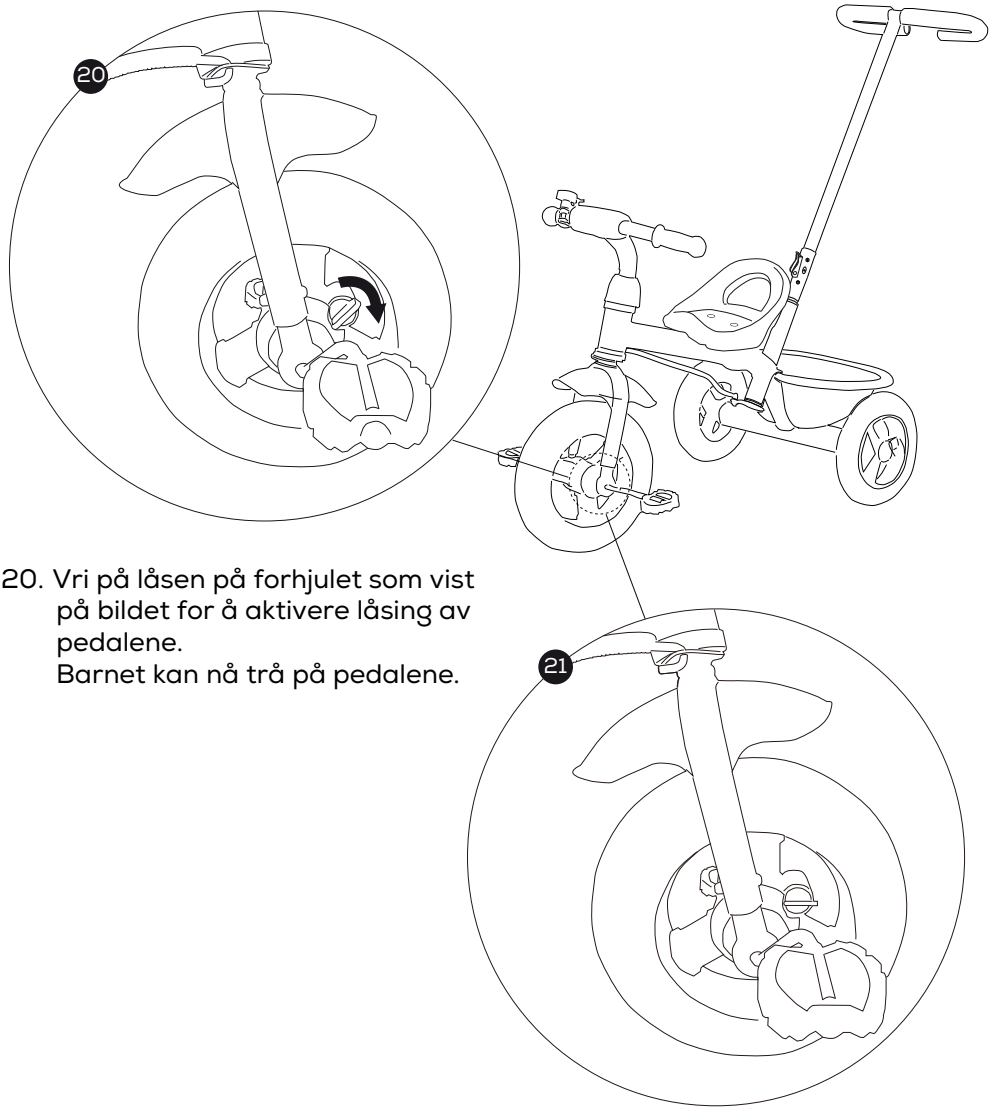

20. Vri på låsen på forhjulet som vist på bildet for å aktivere låsing av pedalene.
    Barnet kan nå trå på pedalene.

21. For å aktivere «Freespinn»-funksjonen på forhjulet vrir man på låsen. Når man trår på pedalene vil ikke pedalene bevege på seg når hjulet beveger seg. Foreldre kan nå bruke styrestangen til å dytte barnet fremover på trehjulingen.

ENG

ENG IMPORTANT!
Read and follow these instructions carefully And keep for future reference

Read these instructions carefully before use it will only take a few minutes. Keep the instructions safe for use later. If you don't follow these instructions, your child's safety can be impaired.

USE ONLY UNDER DIRECT ADULT SUPERVISION AND WITH A COMPANION - DANGER OF FALLING!

- **WARNING! THIS PRODUCT HAS NO BRAKE!**
- **WARNING! THIS PRODUCT IS INTENDED FOR THE CHILDREN OVER 2 YEARS OLD. MAXIMUM WEIGHT 20 kg.**
- **WARNING! BEFORE USING THE PRODUCT, TEACH THE CHILD THE CORRECT USAGE AND SAFETY REGULATION.**
- **WARNING! PREDIOCALLY CHECK THE FUNCTION OF ALL PARTS! DO NOT USE THE PRODUCT IF ANY PART IS MISSING OR DAMAGE.**
- **WARNING! WHEN USING THIS PRODUCT, THE CHILD MUST WEAR HELMET, KNEES AND ELBOW PROTECTION!**
- **WARNING! KEEP AWAY FROM THE STREETS AND ROAD, ONLY USE UNDER ADULTS GUARD.**
- **WARNING! FOR SAFETY, IT IS IMPORTANT THAT THE BALANCE BIKE IS ASSEMBLED COMPLETELY ACCORDING TO THE ORDER INSTRUCTION BEFORE USE.**

- **This product is for adult assembly only!**
- **Keep child away while assembled this product!**
- **This product can only be use by one child!**
- **Do not put additional strings or accessories on the product to avoid risk of suffocation!**
- **Do not hang any item on the handle to avoid fallen.**
- **Do not use this product with other transportation!**
- **Do not let the child touch the wheels or prick any sharp items while using the product!**
- **Keep away from the river, pool, stairs and other hurdles may cause danger or death!**
- **Only replacement parts supplied or recommended by the manufacturer/distributor shall be used.**
- **Keep the package away from children to avoid risk of suffocation!**
- **This Product is intended for the children from 2 to 5 years old and under 20 kg.**

This product compile with EN 71-1: 2014+ A1: 2018, EN 71-2: 2011+A1: 2014 and EN 71-3:2019

CARE AND MAINTENANCE:
The cleaning and maintenance of this product must be carried out on a regular basis by the user.
The cleaning and maintenance of the stroller must only be carried out by an adult.

CLEANING:
Clean the metal part with a damp sponge and neutral detergent.
Routinely wipe clean with a soft damp cloth.
Always dry the metal parts to prevent the formation of rust.
Regularly oil the moving parts.

MAINTENANCE:
Lubricate the moving parts only if necessary, with a light application of a silicone based lubricant.
Routinely check the condition of the wheels and all moving parts.
Keep them free from dust, dirt or sand. To avoid friction, that may prevent the correct use of the stroller, ensure that all the movable plastic parts located along the keep the bike in a dry place.

TRICYCLE

ENG

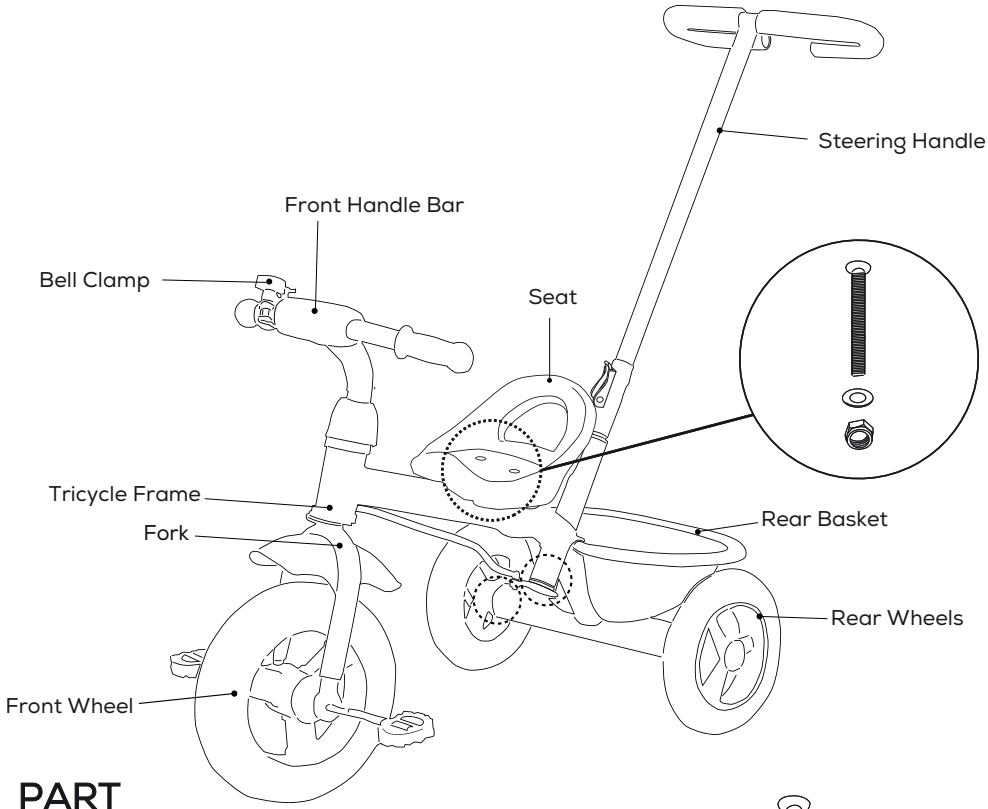

PART

X 1

Conjunction Bar

X 1

Rear Wheel Axle

X 2

Axle Lids

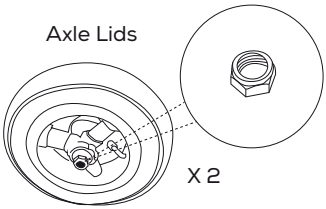

X 2

Blind Nut Rear Wheel

X 2

X 2

X 2

Seat Screws, Washers & Nuts

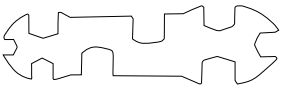

X 2

X 1

Linkage

X 1

INCLUDING TOOLS

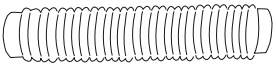

X 1

Handle Protection Sleeve

X 1

Handle Protection Cap

ASSEMBLE THE FRONT WHEEL

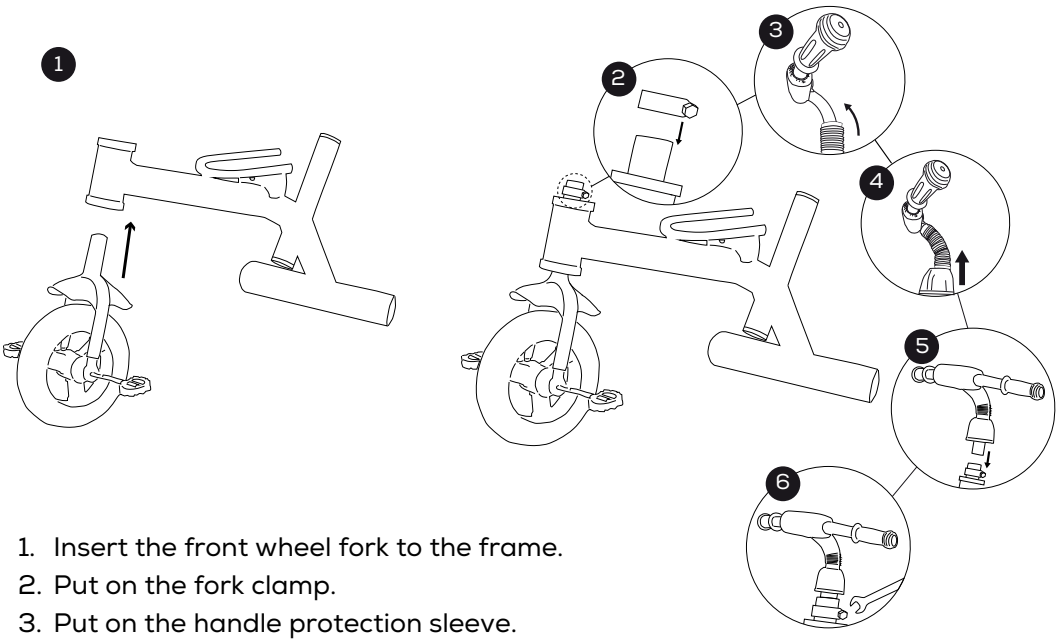

1. Insert the front wheel fork to the frame.
2. Put on the fork clamp.
3. Put on the handle protection sleeve.
4. Put the handle protection cap on the front handlebar.
5. Install the front handlebar.
6. Use the wrench to tighten up the clamp.

ASSEMBLE THE REAR WHEEL

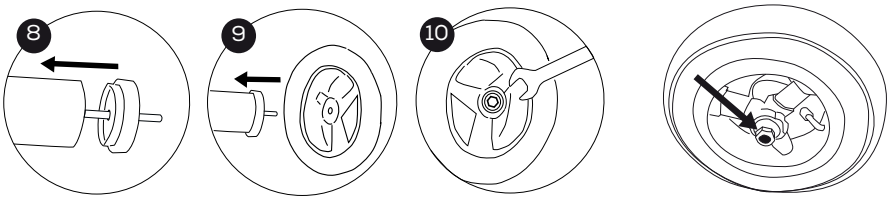

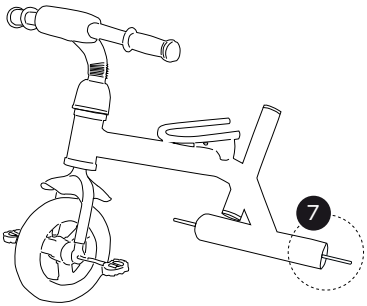

7. Insert the rear wheel axle into the back part of the frame.
8. Put on the axle lids.
9. Fix the rear wheel onto the wheel axle.
10. Use the wrench to tighten up the blind nut of the rear wheel.

ASSEMBLE THE STEERING HANDLE

ENG

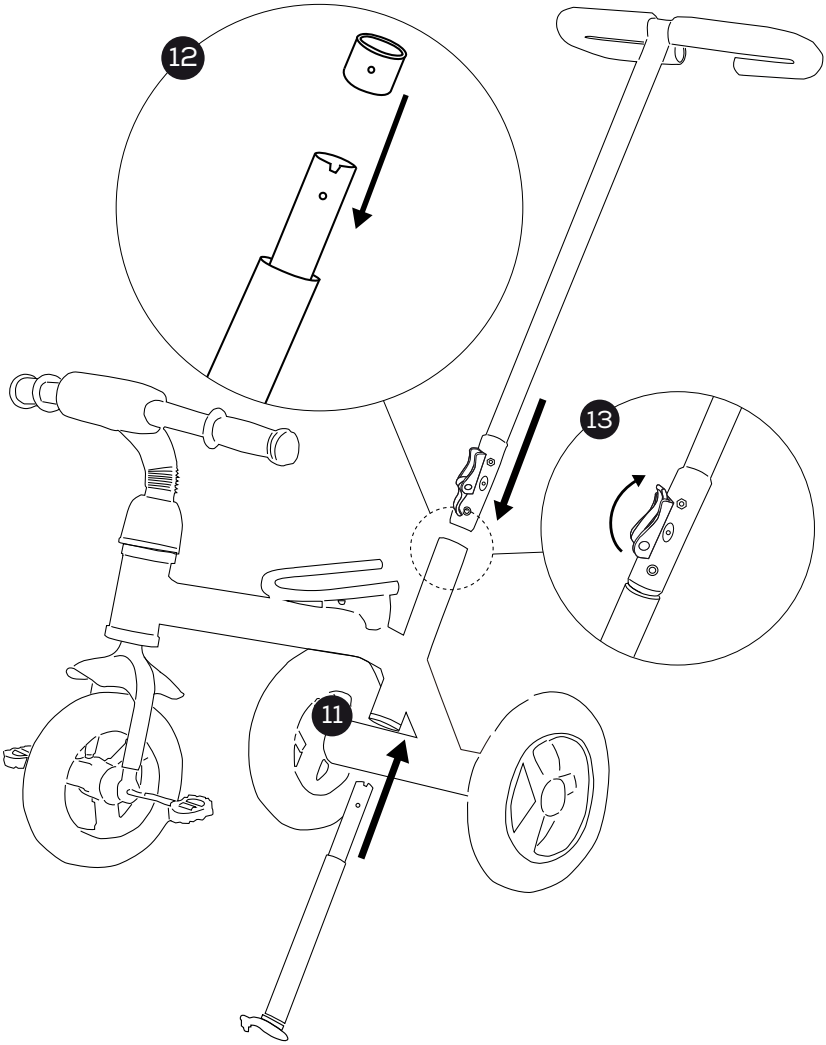

11. Insert the conjunction bar to the lower half of the frame.
12. Put on the plastic sleeve to fix the conjunction bar.
13. Connect the steering handle with the conjunction bar, and close the quick-release lever.

ASSEMBLE THE LINKAGE

ENG

14. Hook the linkage to the front wheel with the conjunction bar.

15. Use the wrench to tighten the blind nut of the linkage.

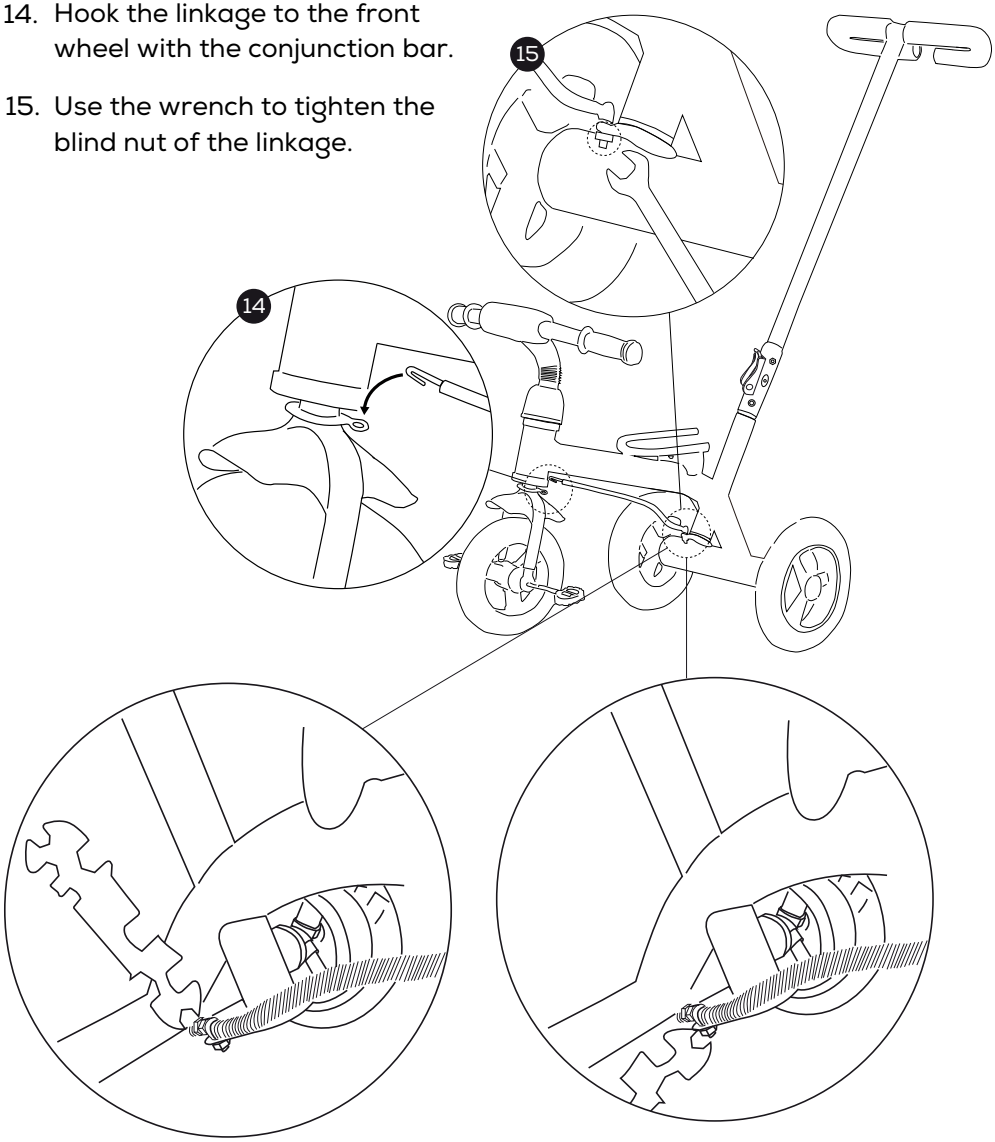

WARNING! All assembly fittings should always be tightened properly, and that care should be taken that no screws are loose.

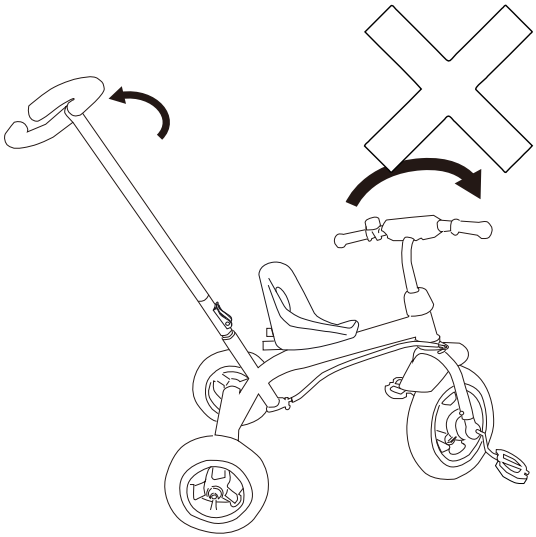

The linkage could synchronize the rotation between push handle and front handle.

WARNING! Do not turn the push handle and front handle in opposite direction while riding. It may cause the linkage deformed.

ASSEMBLE THE SEAT

ENG

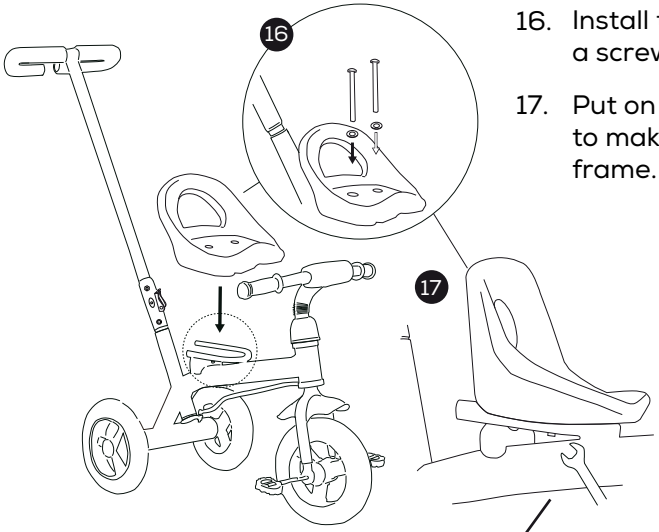

16. Install the seat and mounting with a screwdriver.

17. Put on the blind nut and tighten it to make sure it is fixed to the frame.

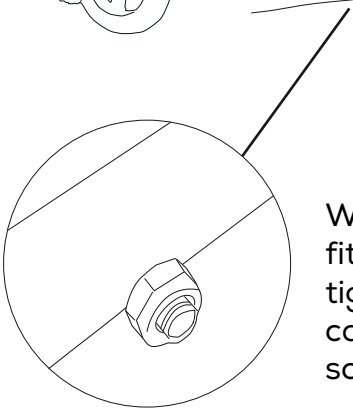

WARNING! All assembly fittings should always be tightened properly, and that care should be taken that no screws are loose.

ASSEMBLE THE BELL & BASKET

ENG

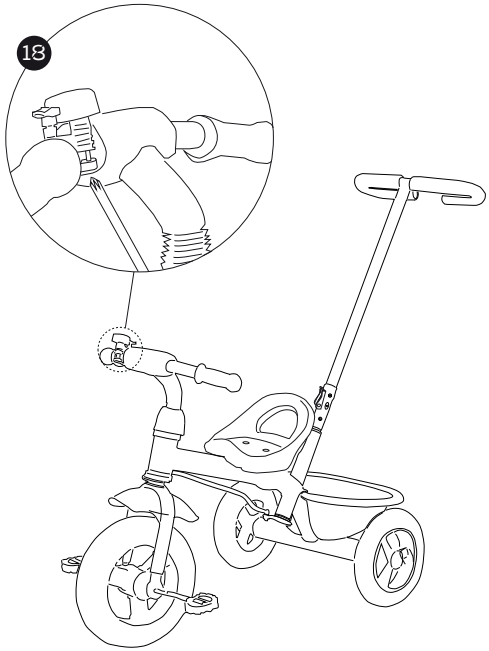

18. Hook the bell clamp onto the front handlebar, and tighten it with a screwdriver.

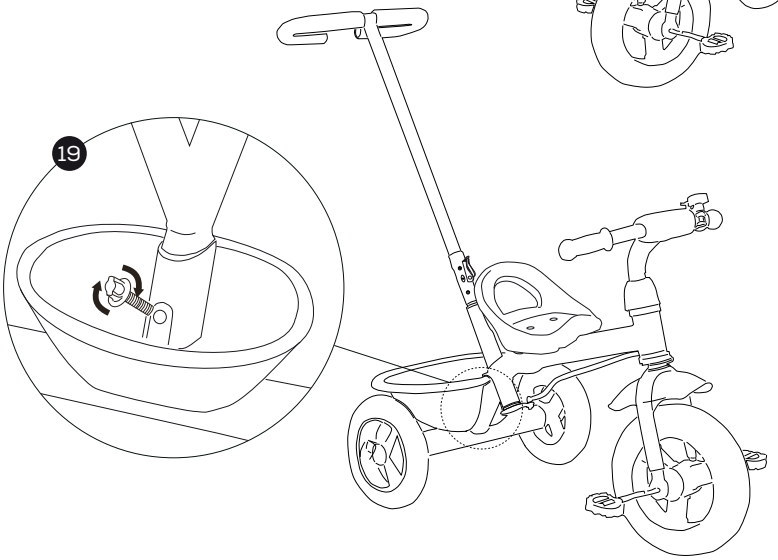

19. Put the rear basket to the frame and fixing it.

APPLY THE FOOT PAD LOCK / RELEASE

ENG

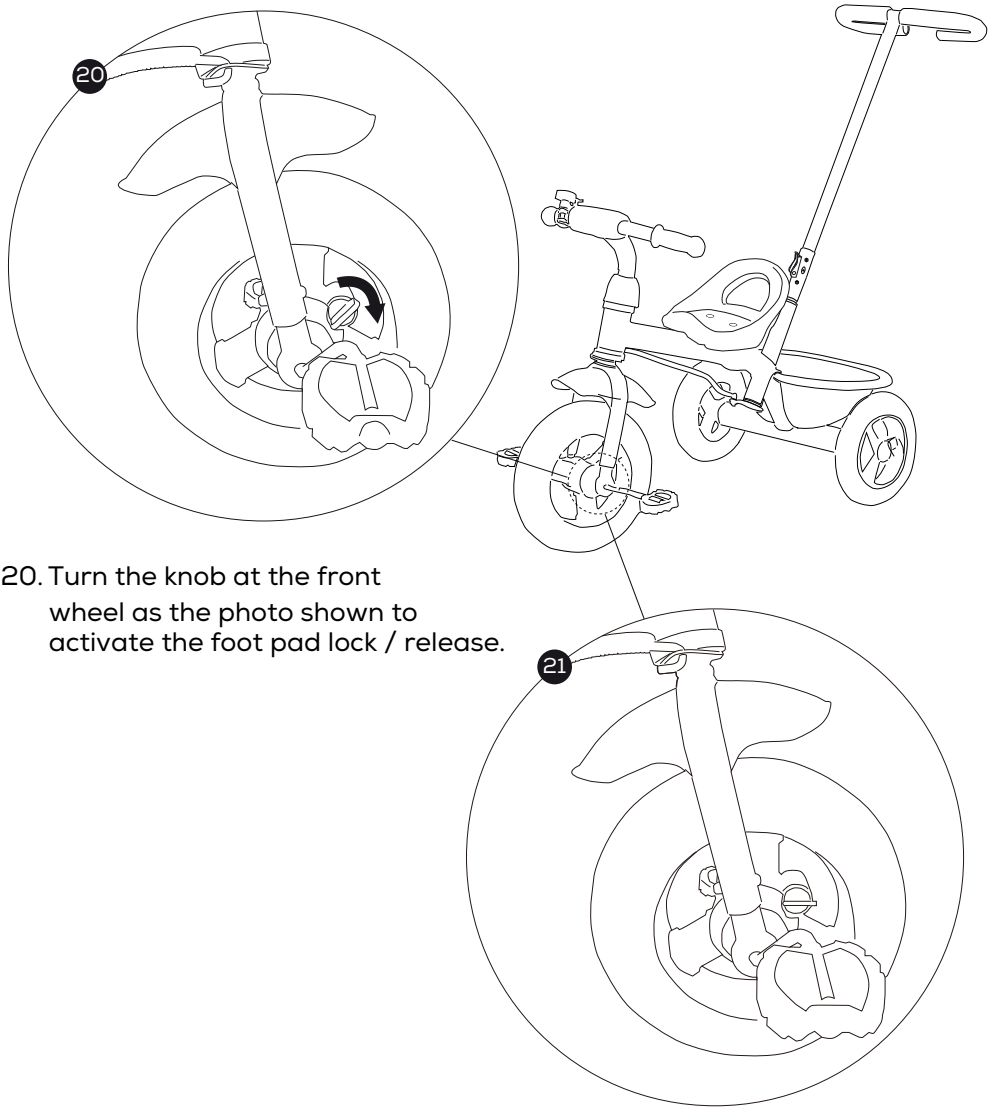

20. Turn the knob at the front wheel as the photo shown to activate the foot pad lock / release.

21. When foot pad lock is activated, stepping on the foot pad will not driving the wheel to move.

Yngri

DESIGNED BY SCANDINAVIANS

Made in China

BARNAS HUS NORGE AS
Grenseveien 107 A, 0663 Oslo, NORWAY
customerservice@yngri.no
www.yngri.no